L'évolution de la flexibilité

polyvalent – compact – essentiel

Raytech®

CABLE ACCESSORIES COMPANY







RAY Jolly

un pour tous



RAYJolly est l'accessoire unidirectionnel pour les câbles connectés avec des bornes 450 V. Prêt à l'emploi et très rapide à installer, il est fourni avec un gel d' étanchéité silicone pré-réticulé, pour assurer une isolation et un scellement maximaux en présence d'eau. Toujours ouvrable et inspectable.

Résistant aux UV

Pour usage souterrain

Entièrement submersible

RAYJolly est réalisé en POLYPROPYLÈNE, un matériau chimiquement résistant et 100 % recyclable, pré-rempli d'un GEL viscoélastique hautement étanche et isolant, conforme à la réglementation REACH et exempt de substances classées comme dangereuses selon la législation actuelle sur les CLP en vigueur.

- ✓ Résistant à la moisissure et aux rayons UV
- ✓ Conforme à la norme EN 50393 le cas échéant
- ✓ Sans péremption
- ✓ Halogen-free GEL

PERFORMANCES ÉLECTRIQUES:

- Température de fonctionnement: 90°
- Température d'installation: -40°C / +50°C
- Auto-extinguible selon la norme UL 94-V2

L'évolution de la flexibilité: *Idéal pour connecter des câbles avec différents types de bornes*

max Ø 9,5 mm

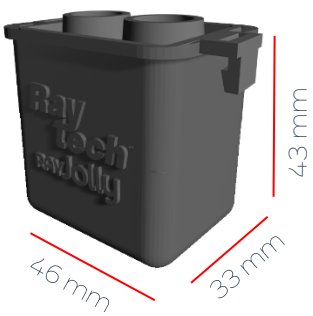

3 bornes à levier 2x2,5 mm²



3x2,5 mm²



3x2,5 mm²



Art. RayJolly



Art. RayJollyL



Art. RayJollyM





Produit	Article	Emballage	Description
RAY JOLLY	RAYJOLLY	Blister de 3 pièces	3 accessoires isolants/d'étanchéité
RAY JOLLY MP	RAYJOLLYMP	Multipack de 20 pièces	20 accessoires isolants/d'étanchéité
RAY JOLLY L	RAYJOLLYL	Blister de 1 pièce	1 accessoire isolant/d'étanchéité, 3 bornes à levier 2x2,5 mm² – 450 V
RAY JOLLY L MP	RAYJOLLYLMP	Multipack de 20 pièces	20 accessoires isolants/d'étanchéité, 60 bornes à levier 2x2,5 mm² – 450 V
RAY JOLLY M	RAYJOLLYM	Blister de 1 pièce	1 accessoire isolant/d'étanchéité, 1 borne à vis 3x2,5 mm² – 450 V
RAY JOLLY M MP	RAYJOLLYMMP	Multipack de 20 pièces .	20 accessoires isolants/d'étanchéité 20 bornes à vis 3x2,5 mm² – 450 V

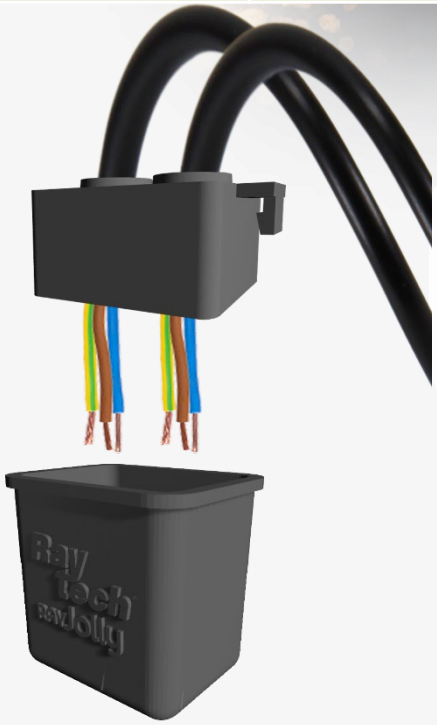

Installation rapide et facile

1. Insérez les câbles et dégainez
2. Connectez les phases à l'aide des connecteurs inclus dans le kit ou ceux compatibles par taille
3. Fermer



NE PAS ENLEVER le GEL qui sort de l'entrée du câble, car cela garantit une bonne isolation/étanchéité

RAY Jolly
un pour tous



PEUT ÊTRE UTILISÉ AVEC DIFFÉRENTS TYPES DE CONNECTEURS/BORNES ET AVEC DES FILS ISOLÉS





2x2x4 mm²
2x2x6 mm²

2x3x4 mm²

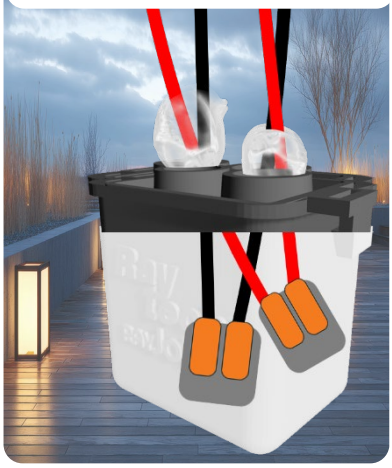



Jusqu'à
1x5x4 mm²





Jusqu'à
3x3x2,5 mm²
3x2x4 mm²





3x2,5 mm²



Raytech
CABLE ACCESSORIES COMPANY

ORIGINAL PRODUCT MADE IN ITALY

Raytech S.r.l.
Via E. Fermi 11/13/17 - 20019 Settimo Milanese (MI) – Italy
T: +39.02.33500147 www.raytech.it