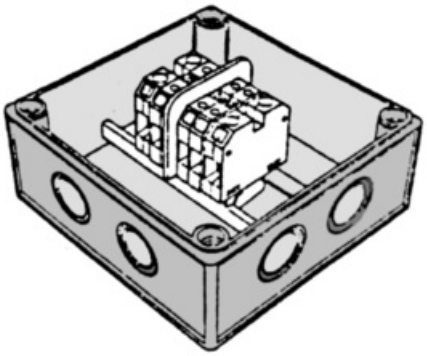

Raytech - MCASG

MCA-SG Boîte.

Boîte avec un degré de protection IP55, completée avec les connexions. Il permet l'entrée de plusieurs câbles chauff ants ou la dérivation du câble, ou sa jonction. Les câbles doivent être terminés avec le kit MCA-PC pour la connexion.

Code de l'article	MCASG
GTIN	8050040861170
ETIM	EC002063 - Accessoires pour rubans chauffants
Marque	Raytech

Accessoire	Oui
Pièce détachée	Non
Type d'accessoire	Boîte de jonction